PREFABETON

L'EMPREINTE D'UN PRO

Voirie
Assainissement / Réseaux EP
Réseaux secs
Soutènements
Gros-Oeuvre
Aménagement

TARIFS 2022

www.prefabeton.com

GAMME TP

PREFA BETON

L'EMPREINTE D'UN PRO

Voirie

Bordures normalisées & ilots

Bordures normalisées

Nouvelle codification : marque

Classe T = équivalence classe B
Norme NF 98302

Classe U = équivalence classe A
Norme NF 98302

Référence	Désignation	Long (cm)	Poids U.	Nbre par palette	Poids palette	Prix unitaire
BO A2	Bordure A2 Classe T	100	66	24	1584	16,09
BO A2A	Bordure A2 Classe U	100	66	24	1584	19,54
BO A2B	Bordure A2 0,50 ml	50	33	48	1584	10,69
BO A2C	Bordure A2 0,33 ml	33	22	72	1584	9,76
BO CC1	Caniveau CC1 Classe T	100	105	12	1260	26,45
BO CC1A	Caniveau CC1 Classe U	100	105	12	1260	32,54
B0 CS1	Caniveau CS1 Classe T	100	54	25	1350	14,03
B0 CS1A	Caniveau CS1 Classe U	100	54	25	1350	17,51
BO CS1C	Caniveau CS1 0,33 ml	33	18	75	1350	9,06
BO CS2	Caniveau CS2 Classe T	100	74	20	1480	16,80
BO CS2A	Bordure CS2 Classe U	100	74	20	1480	20,36
BO CS2C	Caniveau CS2 0,33 ml	33	25	60	1480	10,54
BO P1	Bordure P1 Classe T	100	38	36	1368	10,38
BO T2	Bordure T2 Classe T	100	84	18	1512	16,80
BO T2A	Bordure T2 Classe U	100	88	18	1584	20,36
BO T2B	Bordure T2 0,50 ml	50	42	36	1512	12,16
BO T2C	Bordure T2 0,33 ml	33	28	54	1512	10,54
BO T3	Bordure T3 Classe T	100	112	12	1344	25,70

Bordures d'îlots directionnels I2/I3

Référence	Désignation	Poids	Nbre / pal	Prix unitaire
BO i2	Bordure i2 1 ml	89	16	21,35
BO i3	Bordure i3 1 ml	78	15	28,52
BO i3 A	Bordure i3 0,66 ml	50	20	24,14
BO i3 B	Bordure i3 0,33 ml	26	45	12,05
BO i3 C	Bordure i3 0,14 ml	11	90	8,41
BO i3 D	Bordure i3 Trapézoïdale	18	90	10,49

Pour toute question, n'hésitez pas à contacter :
Pour le Nord : Stéphane BELLEAU au 0692 61 34 77 / Pour le Sud : John Corvisier au 0692 68 55 31
Pour l'Ouest : Emmanuel LABBE au 0692 60 96 43

Bordures d'aménagement Spéciales & granitées

Bordures spéciales et de couleur - Bordures de défense

Référence	Désignation	Long (cm)	Poids U.	Nbre par palette	Poids palette	Prix unitaire
BO DEF	Bordure de défense	100	120,	9	1080	47,91
BO P2	Bordurette	100	32	45	1440	10,98
BO P2R	Bordurette rouge	100	32	45	1440	11,57
BO P2P	Bordurette provence	100	32	45	1440	11,57
BO T2 BASSE	Bordure T2 basse	100	51	24	1224	16,09
BO TRG	Bordure transition A2/T2 gauche	100	78	9	936	29,28
BO TRD	Bordure transition A2/T2 droite	100	78	9	936	29,28
BOJ	Bordure de jardin grise	50	12	126	1512	2,84
BOJR	Bordure de jardin rouge	50	12	120	1512	3,63
BOJP	Bordure de jardin provence	50	12	120	1512	3,63
BOJJ	Bordure de jardin jaune	50	12	120	1512	3,63

Référence	Désignation	Long (cm)	Poids U.	Nbre par palette	Poids palette	Prix Béton gris	Prix Béton noir
BO BA 3A	Bordure 100 X 30 X 25	100	176	9	1584	44,91	47,19
BO BA 4	Bordure 100 X 30 X 15	100	99	15	1485	34,23	35,93
BO BA 5	Bordure 100 X 20 X 20	100	92	16	1472	34,23	35,93
BO BA 6 BIAISE	Bordure 100 X 20 X 20	100	73	16	1168	37,02	37,76
BO BA 7	Bordure 100 X 20 X 25	100	115	12	1380	37,02	37,76
BO BA 8	Bordure 100 X 20 X 10	100	46	28	1288	29,26	29,85
BO BA 9	Bordure 100 X 30 X 10	100	66	21	1386	30,67	31,28

Glissière en béton armé

Référence	Désignation	Long (cm)	Poids U.	Prix unitaire
GBA 60x80x214	GBA - Glissière en béton armé	214	903	446,66

Bordures granitées-lavées

Référence	Désignation	Long (cm)	Poids U.	Nbre par palette	Poids palette	Prix unitaire
BO A2 G42	Bordure A2 gris 42	100	66	24	1584	34,35
BO CC1 G42	Bordure CC1 gris 42	100	104	12	1248	46,75
BO P1 G42	Bordure P1 gris 42	100	38	36	1368	19,88
BO T2 G42	Bordure T2 gris 42	100	84	18	1512	34,35
BO P2 G42	Bordure P2 gris 1	100	32	45	1440	21,89
BO T2 BASSE G42	Bordure T2 basse gris 42	100	51	24	1224	34,35
BO CS2 G42	Bordure CS2 Gris 42	100	74	20	1480	34,35
BO BA4 G42	Bordure BO BA4 Gris 42	100	98	15	1485	41,26
BO BA8 B1	Bordure BOBA8 Blanc 1	100	46	28	1288	33,50
BO BA9 B1	Bordure BOBA9 Blanc 1	100	66	21	1386	32,63

Pour toute question, n'hésitez pas à contacter :
Cédric BROCHIER au 0692 66 02 32

Bordures quai de bus & guide canne

Bordures quai de bus

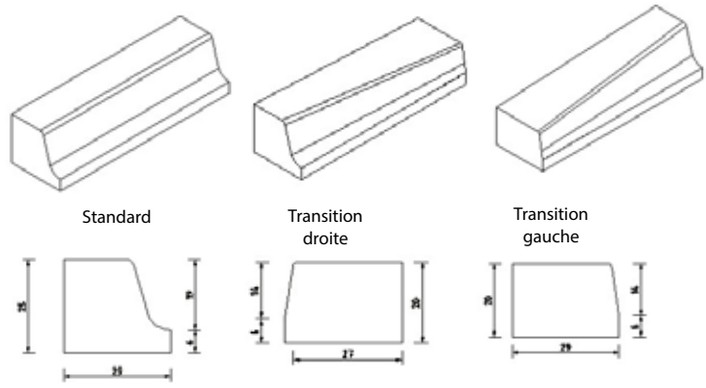

Référence	Désignation	Poids	Nbre / pal	Prix unitaire
BOQUAI	Bordure quai de bus	135 kg	9	53,60

Bordures guide canne

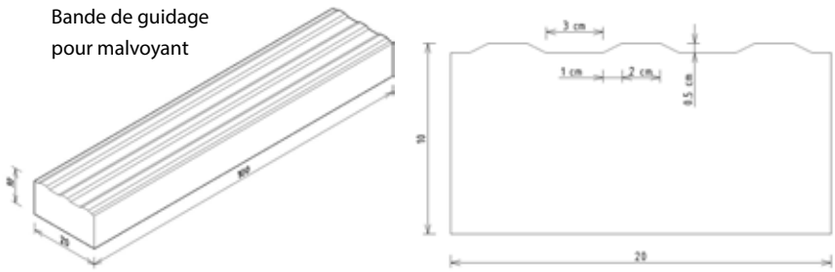

Référence	Désignation	Poids	Nbre / pal	Prix unitaire
BOBA8GCB1	Bordure guide canne 20x10 cm Blanc 1	46 kg	28	38,40

Pour toute question, n'hésitez pas à contacter :
Cédric BROCHIER au 0692 66 02 32

Assainissement EU-EP

CUNETTE EURO 1000

EURO 1000

Eléments à cunettes et banquettes complets (y/c perçages et joints)

Référence	Désignation	Hauteur utile (cm)	Poids U.	Prix unitaire
RE CB 200 04	Cunette à banquette D 200 N° 4 à 90° (2 trous)	50	980	459,30
RE CB 200 06	Cunette à banquette D 200 N° 6 à 112,5° (2 trous)	50	980	459,30
RE CB 200 08	Cunette à banquette D 200 N° 8 à 135° (2 trous)	50	980	459,30
RE CB 200 16	Cunette à banquette D 200 N° 16 à 157,5° (2 trous)	50	980	459,30
RE CB 200 32	Cunette à banquette D 200 N° 32 à 168,75° (2 trous)	50	980	459,30
RE CB 200 D	Cunette à banquette D 200 Droite (2 trous)	50	980	459,30
RE CB 200 T	Cunette à banquette D 200 en T (3 trous)	50	960	487,17
RE CB 200 Y	Cunette à banquette D 200 en Y (3 trous)	50	960	487,17
RE CB 250 D	Cunette à banquette D 250 Droite (2 trous)	50	1080	513,96
RE CB 315 D	Cunette à banquette D 315 Droite (2 trous)	50	1140	578,68

Pour les configurations particulières, des carottages supplémentaires sont réalisés dans les cunettes à fond plat en laissant 30 mm pour la réalisation de la cunette "in situ".
Seul le diamètre 160 peut être carotté au-dessus des cunettes à banquette DN 200.

Eléments à fond plat (y/c perçages et joints)

Référence	Désignation	Hauteur utile (cm)	Poids U.	Prix unitaire
RE FP 150/315	Elément à fond plat DN 160 2 trous	50	770	496,02
RE FP 200	Elément à fond plat DN 200 2 trous	50	770	433,74
RE FP 250	Elément à fond plat DN 250 2 trous	50	770	435,17
RE FP 315	Elément à fond plat DN 315 2 trous	50	770	472,72
RE FP 400	Elément à fond plat DN 400 2 trous	60	1050	577,05
RE FP 1 x 500	Elément à fond plat pour 1 PVC 500 (y/c joint)	90	1425	759,25
RE FP 2 x 500	Elément à fond plat pour 2 PVC 500 (y/c joint)	90	1350	809,40
RE FP 1 x 630	Elément à fond plat pour 1 PVC 630 (y/c joint)	90	1400	765,21
RE FP 2 x 630	Elément à fond plat pour 2 PVC 630 (y/c joint)	90	1250	821,36
RE FP 1 x 800	Elément à fond plat pour 1 PVC 800 (y/c joint)	120	2282	1080,14
RE FP 2 x 800	Elément à fond plat pour 2 PVC 800 (y/c joint)	120	1959	1111,75

Si une colonne de regard équipée d'échelons nécessite un élément droit de hauteur 45 cm, ce dernier devra obligatoirement être positionné en premier au-dessus de l'élément de fond.

Eléments droits et rehausses

Référence	Désignation	Hauteur utile (cm)	Poids U.	Prix unitaire	+ AE
RE EDH300 AE	Elément droit DN 1000 hauteur 30 cm avec échelon	30	260	177,99	192,72
RE EDH450 AE	Elément droit DN 1000 hauteur 45 cm avec échelon	45	390	218,46	234,01
RE EDH600 AE	Elément droit DN 1000 hauteur 60 cm avec échelon	60	520	258,87	286,42
RE EDH900 AE	Elément droit DN 1000 hauteur 90 cm avec échelon	90	780	323,61	363,61

Pratique

Le joint TRI 5 est conditionné par cartons de 20 brins de 82,5 cm, soit au total 16,50 ml.
Les pinces 3 branches sont uniquement destinées à la manutention d'éléments DN 1000 et de dalles réductrices, grâce aux mousquetons.

Pour toute question, n'hésitez pas à contacter :
Pour le Nord : Stéphane BELLEAU au 0692 61 34 77 / Pour le Sud : John Corvisier au 0692 68 55 31
Pour l'Ouest : Emmanuel LABBE au 0692 60 96 43

CUNETTE EURO 1000

EURO 1000

DETAIL DE PRIX

Eléments à cunettes & banquettes (Sans perçages ni joints)

Référence	Désignation	Hauteur utile (cm)	Poids U.	Prix unitaire
RE CB 200 04	Cunette à banquette D 200 N° 4 à 90°	50	980	375,88
RE CB 200 06	Cunette à banquette D 200 N° 6 à 112,5°	50	980	375,88
RE CB 200 08	Cunette à banquette D 200 N° 8 à 135°	50	980	375,88
RE CB 200 16	Cunette à banquette D 200 N° 16 à 157,5°	50	980	375,88
RE CB 200 32	Cunette à banquette D 200 N° 32 à 168,75°	50	980	375,88
RE CB 200 D	Cunette à banquette D 200 Droite	50	980	375,88
RE CB 200 T	Cunette à banquette D 200 en T	50	960	362,06
RE CB 200 Y	Cunette à banquette D 200 en Y	50	960	362,06
RE CB 250 D	Cunette à banquette D 250 Droite	50	1080	429,13
RE CB 315 D	Cunette à banquette D 315 Droite	50	1140	456,29

Eléments à fond plat (Sans perçages ni joints)

RE FP 150/315	Elément à fond plat pour DN 150 à DN 315	50	770	350,34
RE FP 400	Elément à fond plat DN 400	60	1050	432,88
RE FP 1 x 500	Elément à fond plat pour 1 PVC 500	90	1425	693,20
RE FP 2 x 500	Elément à fond plat pour 2 PVC 500	90	1300	677,31
RE FP 1 x 630	Elément à fond plat pour 1 PVC 630	90	1400	693,20
RE FP 2 x 630	Elément à fond plat pour 2 PVC 630	90	1250	677,32
RE FP 1 x 800	Elément à fond plat pour 1 PVC 800	120	2282	1002,28
RE FP 2 x 800	Elément à fond plat pour 2 PVC 800	120	1959	956,03

Attention

A partir du 500, le prix indiqué inclut la ou les réservations.

Eléments à fond plat pour tuyaux annelés (Sans perçages ni joints)

RE FP 1x500A	Elément à fond plat pour 1 Annelé 500	90	1401	693,20
RE FP 2x500A	Elément à fond plat pour 2 Annelés 500	90	1302	677,32
RE FP 1x600A	Elément à fond plat pour 1 Annelé 600	90	1417	693,20
RE FP 2x600A	Elément à fond plat pour 2 Annelés 600	90	1285	677,32
RE FP 1x800A	Elément à fond plat pour 1 Annelé 800	120	2183	996,43
RE FP 2x800A	Elément à fond plat pour 2 Annelés 800	120	1761	965,40

Eléments droits et rehausses - Dalles réductrices

RE EDH300	Elément droit DN 1000 hauteur 30 cm	30	260	181,55
RE EDH350	Elément droit DN 1000 hauteur 35 cm	35	300	198,06
RE EDH450	Elément droit DN 1000 hauteur 45 cm	45	390	222,83
RE EDH600	Elément droit DN 1000 hauteur 60 cm	60	520	264,06
RE EDH900	Elément droit DN 1000 hauteur 90 cm	90	780	330,10
RE RH 850 H150	Rehausse DN 850 hauteur 15 cm	15	110	75,95
RE RH 850 H200	Rehausse DN 850 hauteur 20 cm	20	145	82,53
RE RH 850 H250	Rehausse DN 850 hauteur 25 cm	25	180	92,42
RE DR 1000 H150	Dalle réd DN 1000 hauteur 15 cm	15	365	181,55
RE DR 1000 G700	Dalle réd DN 1000 p/grille 700 hauteur 15 cm	15	340	181,55

Pour toute question, n'hésitez pas à contacter :
Pour le Nord : Stéphane BELLEAU au 0692 61 34 77 / Pour le Sud : John Corvisier au 0692 68 55 31
Pour l'Ouest : Emmanuel Labbe au 0692 60 96 43

CUNETTE EURO 1000

DETAIL DE PRIX

EURO 1000

Référence	Désignation	Prix unitaire
Accessoires de regard		
AR joint TRI 5	Joint plastique TRI 5 (ml)	7,55
ARMAIN 1,3T	Main de levage système Artéon 1T3	345,97
ARMAIN 2,5T	Main de levage système Artéon 2T5	408,86
ARMAIN 5T	Main de levage système Artéon 5T	617,65
AR CROSSE	Crosse aluminium escamotable	65,35
AR ECH 300	Echelon normalisé 300 x 150	10,84
AR PINCE 3B	Pince manutention 3B 100	1199,15
Carottages		
RE PERC 110	Perçage diam.110 sans joint	48,88
RE PERC 150 F	Perçage diam.150 fonte sans joint	48,88
RE PERC 160	Perçage diam.160 sans joint	48,88
RE PERC 200	Perçage diam.200 sans joint	16,05
RE PERC 200 F	Perçage diam.200 fonte sans joint	16,05
RE PERC 250	Perçage diam.250 sans joint	16,05
RE PERC 250 F	Perçage diam.250 fonte sans joint	16,05
RE PER 300 A	Perçage diam.300 annelé sans joint	16,05
RE PERC 300 F	Perçage diam.300 fonte sans joint	16,05
RE PERC 315	Perçage diam.315 sans joint	16,05
RE PER 400 A	Perçage diam.400 annelé sans joint	16,05
RE PERC 400	Perçage diam.400 sans joint	16,05
RE PERC 400 F	Perçage diam.400 fonte sans joint	16,05
Joints		
RE JOINT 110	Joint PVC 110	18,68
RE JOINT 150 F	Joint fonte 150	18,68
RE JOINT 160	Joint PVC 160	23,95
RE JOINT 200	Joint PVC 200	25,66
RE JOINT 200 F	Joint fonte 200	29,58
RE JOINT 250	Joint PVC 250	26,38
RE JOINT 250 F	Joint fonte 250	31,15
RE JOINT 300 A	Joint 300 annelé	8,34
RE JOINT 300 F	Joint fonte 300	49,82
RE JOINT 315	Joint PVC 315	45,15
RE JOINT 400	Joint PVC 400	56,07
RE JOINT 400 A	Joint 400 annelé	20,81
RE JOINT 400 F	Joint fonte 400	76,32
RE JOINT 500	Joint PVC 500	66,03
RE JOINT 500 A	Joint 500 annelé	37,95
RE JOINT 600 A	Joint 600 annelé	49,72
RE JOINT 630	Joint PVC 630	72,02
RE JOINT 800	Joint PVC 800	77,88
RE JOINT 800 A	Joint 800 annelé	158,17

Pour toute question, n'hésitez pas à contacter :
Pour le Nord : Stéphane BELLEAU au 0692 61 34 77 / Pour le Sud : John Corvisier au 0692 68 55 31
Pour l'Ouest : Emmanuel LABBE au 0692 60 96 43

Boîtes de raccordements

Boîtes de raccordement

Référence	Fond	A	B/D	H. Fonte (E)	C	Poids U.	Prix unitaire
DC BR 4035 AF	O	40	35	-	50	75	76,31
DC BR 4040 SF	N	40	40	-	50	55	70,81
DC BR 4020 SF	N	40	20	-	50	40	40,88
DC PST40/H40	N	40	9	5	50	35	40,88
DC BR 5035 AF	O	50	35	-	60	105	95,33
DC BR 5040 SF	N	50	40	-	60	75	87,15
DC BR 5020 SF	N	50	20	-	60	50	51,76
DC PST50/H50	N	50	9	5	60	40	51,76
DC BR 6035 AF	O	60	35	-	70	170	108,95
DC BR 6040 SF	N	60	40	-	70	130	98,05
DC BR 6020 SF	N	60	20	-	70	72	54,48
DC PST60/H60	N	60	12	5	70	74	66,70
DC BR 7060 AF	O	70	60	-	82	450	313,81
DC BR 7070 SF	N	70	70	-	82	280	256,78
DC BR 8070 AF	O	80	70	-	100	934	394,00
DC BR 8080SF	N	80	80	-	100	684	326,79
DC BB 40-35 AF	O	40	35	-	50	108	101,42
DC BB 40-40 SF	N	40	40	-	50	93	98,07
DC BB 50-35 AF	O	50	35	-	60	120	127,05
DC BB 50-40 SF	N	50	40	-	60	100	96,07
DC BB DR 50-35 AF	O	50	35	-	61	129	135,97
DC BB DR 50-40 SF	N	50	40	-	61	108	144,88
DC PST 50 DR/H40	N	50	12	5	61	53	86,93
DC BB DR 60-35 AF	O	60	35	-	71	163	122,59
DC BB DR 60-40 SF	N	60	40	-	71	125	110,33
DC PST 60 DR/H40	N	60	12	5	71	88	104,76

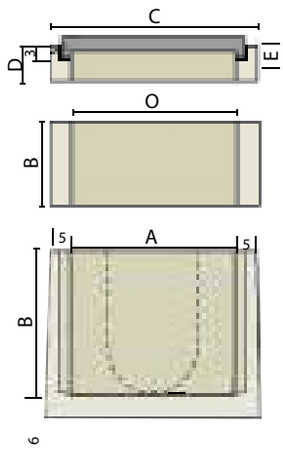

Boîtes de branchement légère multi diamètres

Référence	Désignation	Poids U.	Prix
DCBOX24AF	Regard 24X24X20 cm avec fond	16	24,64
DCBOX24SF	Regard 24X24X20 cm sans fond	12	18,21
DCBOX24COUV	Couvercle pr BOX24 - 29x29x3cm	5	12,85
DCBOX30AF	Regard 30X30X20 cm avec fond	19	32,14
DCBOX30SF	Regard 30X30X20 cm sans fond	16	23,57
DCBOX30COUV	Couvercle pr BOX30 - 35x35x3cm	8	17,14

Pour toute question, n'hésitez pas à contacter :
Pour le Nord : Stéphane BELLEAU au 0692 61 34 77 / Pour le Sud : John Corvisier au 0692 68 55 31
Pour l'Ouest : Emmanuel LABBE au 0692 60 96 43

Regards d'assainissement EURO 800 CE

Regards d'assainissement non NF pour la réalisation de réseaux d'assainissement dans le domaine privé.

Référence	Désignation	Hauteur	Poids	Tarif
REFPD800	Fond plat DN800 150/315	50	395	244,40
RED800EDH300	ELEMENT DROIT DN 800 HT 300 mm	30	178	147,78
RED800EDH600	ELEMENT DROIT DN 800 HT 600 mm	60	360	228,49
RED800EDH900	ELEMENT DROIT DN 800 HT 900 mm	90	545	289,88
REDR800H135	Dalle pour tampon rond Ht 135 mm	13,5	180	190,98
REDR800G600	Dalle pour grille carrée Ht 135 mm	13,5	193	190,98

Utilisations :
Voiles à briser prévu pour un passage direct, ou carottages

Carottages	
PVC	Fonte
DN 110	
DN 160	DN 150
DN 200	DN 200
DN 250	DN 250
DN 315	DN 300

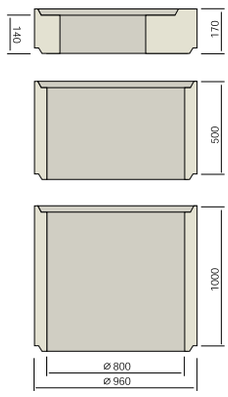

Éléments de couronnement

Les grilles 700 x 700 hauteur 75
et 800 x 800 hauteur 80
sont scellées en laissant
de 3 à 5 cm d'espace pour l'enrobé.

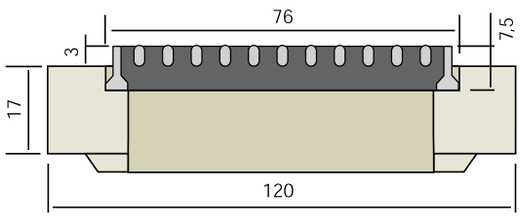

Dalles de couverture

Référence	Désignation	Poids U.	Prix unitaire
DL RD 130-70	Dalle 130 x 130 x 17 p/G 700	540	337,32
DL RD 110-70	Dalle 110 x 110 x 17 p/G 700	335	262,37
DL RD 110-80	Dalle 110 x 110 x 17 p/G 800	275	216,50
DL RD 130-80	Dalle 130 x 130 x 17 p/G 800	480	299,88

Regards AEP

Référence	Dimensions extérieures	Dimensions intérieures	Poids U.	Prix unitaire
BR EAU C	42 x 29 x 15	32 x 20 x 15	25	25,49
BR TOLE C	Tôle pour regard 42			8,19

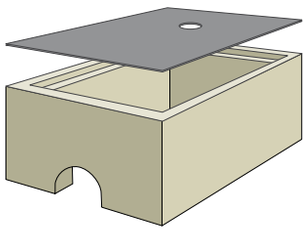

Pour toute question, n'hésitez pas à contacter :
Pour le Nord : Stéphane BELLEAU au 0692 61 34 77 / Pour le Sud : John Corvisier au 0692 68 55 31
Pour l'Ouest : Emmanuel LABBE au 0692 60 96 43

Caniveaux d'eaux pluviales

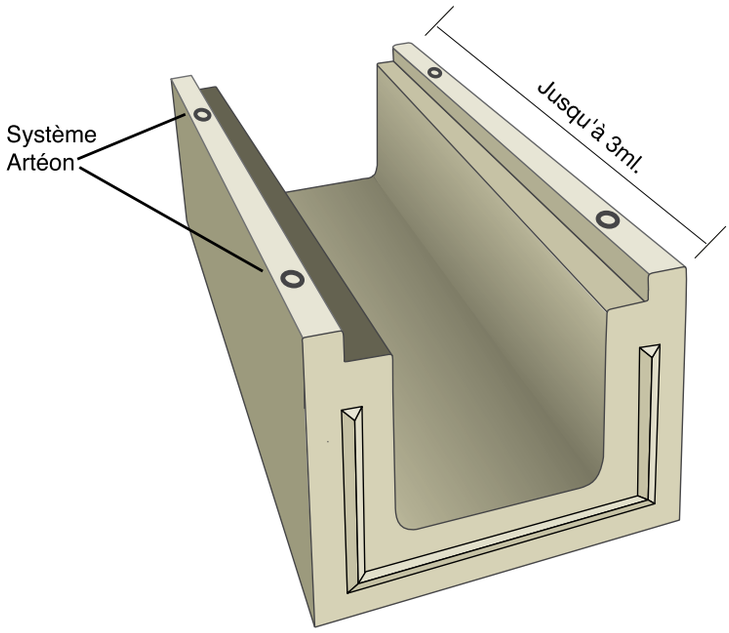

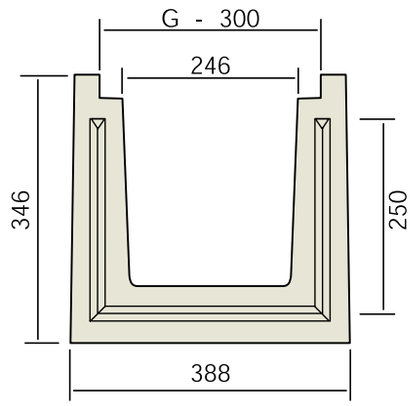

Ex : DL CA 250

Référence	Désignation	Longueur dispo (m)	Feuillure	Emboîtement	Larg. Grille (mm)	Poids	Prix unitaire	Prix unitaire Avec cornières
DL CA 250 1m	Caniveau int. 25 x 25 ep 7,5	1	O/N	O	300	175	131,21	131,21
DL CA 250 2m	Caniveau int. 25 x 25 ep 7,5	2	O/N	O	300	350	262,41	262,41
DL CA 250 3m	Caniveau int. 25 x 25 ep 7,5	3	O/N	O	300	525	393,62	393,62
DL CA 350 1m	Caniveau int. 35 x 35 ep 7,5	1	O/N	O	400	235	165,53	165,53
DL CA 350 2m	Caniveau int. 35 x 35 ep 7,5	2	O/N	O	400	470	331,07	331,07
DL CA 350 3m	Caniveau int. 35 x 35 ep 7,5	3	O/N	O	400	705	496,61	496,61
DL CA 400 1m	Caniveau 40 x 40 ep 10	1	N	O	-	370		-
DL CA 400 2 m	Caniveau int. 40 x 40 ep 10	2	N	O	-	740		-
DL CA 400 3 m	Caniveau 40 x 40 ep 10	3	N	O	-	1100		-
DL CA 500 1 m	Caniveau int. 50 x 50 ep 10	1	N	O	-	350		-
DL CA 500 2 m	Caniveau int. 50 x 50 ep 10	2	N	O	-	700		-
DL CA 500 3 m	Caniveau int. 50 x 50 ep 10	3	N	O	-	1050		-
DL CA 600 1m	Caniveau int. 60 x 60 ep 10	1	O/N	O	700	409	263,86	263,86
DL CA 600 2m	Caniveau int. 60 x 60 ep 10	2	O/N	O	700	818	527,73	527,73
DL CA 600 3m	Caniveau int. 60 x 60 ep 10	3	O/N	O	700	1227	791,60	791,60

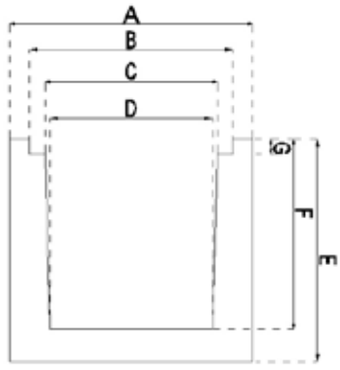

Pour toute question, n'hésitez pas à contacter :
Pour le Nord : Stéphane BELLEAU au 0692 61 34 77 / Pour le Sud : John Corvisier au 0692 68 55 31
Pour l'Ouest : Emmanuel LABBE au 0692 60 96 43

Caniveaux PREFAFIX®
K300 - K400 - K500

ANTI-BRUIT
ANTI-VOL

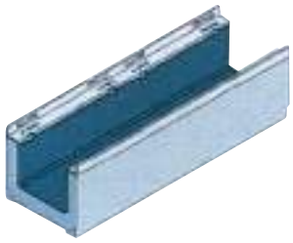

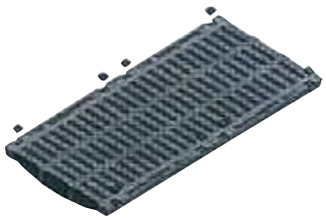

Caniveaux K300 avec grille de 400 classe C250 ou D400

Référence	Désignation	Longueur (mm)	Largeur (mm)	Hauteur (mm)	Poids/kg	Prix unitaire
FIX 300 C250 1m	Caniveau K300 incluant grille de 400 - classe C250	1000	390	410	228	454,49
FIX 300 C250 2m	Caniveau K300 incluant grille de 400 - classe C250	2000	390	410	456	908,98
FIX 300 C250 3m	Caniveau K300 incluant grille de 400 - classe C250	3000	390	410	684	1363,47
FIX 300 1m PMR	Caniveau K300 incluant grille de 400 - classe D400 PMR	1000	390	410	228	481,04
FIX 300 2m PMR	Caniveau K300 incluant grille de 400 - classe D400 PMR	2000	390	410	456	962,09
FIX 300 3m PMR	Caniveau K300 incluant grille de 400 - classe D400 PMR	3000	390	410	684	1443,14

F900 réalisable sur commande

Caniveaux K400 avec grille de 500 classe D400

Référence	Désignation	Longueur (mm)	Largeur (mm)	Hauteur (mm)	Poids/kg	Prix unitaire
FIX 400 1m PMR	Caniveau K400 incluant grille de 500 - classe D400 PMR	1000	490	540	326	554,04
FIX 400 2m PMR	Caniveau K400 incluant grille de 500 - classe D400 PMR	2000	490	540	652	1108,08
FIX 400 3m PMR	Caniveau K400 incluant grille de 500 - classe D400 PMR	3000	490	540	978	1662,11

E600 / F900 réalisables sur commande

Caniveaux K500 avec grille de 600 classe D400 ou E600

Référence	Désignation	Longueur (mm)	Largeur (mm)	Hauteur (mm)	Poids/kg	Prix unitaire
FIX 500 D400 1m	Caniveau K500 incluant grille de 600 - classe D400	1000	590	640	446	607,72
FIX 500 D400 2m	Caniveau K500 incluant grille de 600 - classe D400	2000	590	640	892	1215,45
FIX 500 D400 3m	Caniveau K500 incluant grille de 600 - classe D400	3000	590	640	1338	1823,18
FIX 500 E600 1m	Caniveau K500 incluant grille de 600 - classe E600	1000	590	640	446	662,68
FIX 500 E600 2m	Caniveau K500 incluant grille de 600 - classe E600	2000	590	640	892	1325,36
FIX 500 E600 3m	Caniveau K500 incluant grille de 600 - classe E600	3000	590	640	1338	1988,04

F900 réalisables sur commande

Pour toute question, n'hésitez pas à contacter :
Pour le Nord : Stéphane BELLEAU au 0692 61 34 77 / Pour le Sud : John Corvisier au 0692 68 55 31
Pour l'Ouest : Emmanuel LABBE au 0692 60 96 43

Caniveaux PREFAFIX®
Largeur 1000

Découvrez notre dernier caniveau, en section 1000.

Enfin une autre solution pour éviter les grilles "péi". Une grille boulonnée antidérapante de classe D400 couvre un éventail de sections hydrauliques jusqu'à 100 x 100 cm. En partenariat avec HAURATON, la gamme de nos cadres avec emboîtement se complètent par l'intégration des accessoires de la génération TI des caniveaux normalisés de notre fournisseur de grilles et accessoires en fonte.
Parmi les premières applications de ce produit rapide à poser, le PREFAFIX 1000 a été posé avec des hauteurs sur mesure pour s'intégrer aux contraintes du chantier et épondre au plus juste au dimensionnement du BET.
Les éléments sont produits en longueur de 1 ou 2 mètres.

Référence	Longueur (mm)	Largeur (mm)	Hauteur (mm)	Poids/kg	Prix unitaire
CANTI100X65LG100D400	1000	1000	650	1231	2281,72
CANTI100X65LG200D400	2000	1000	650	2406	4152,78
CANTI100X100LG100D400	1000	1000	1000	1494	2388,14
CANTI100X100LG100D400	2000	1000	1000	2931	4301,39

Caniveau 65x100x65

Cadre en U pour caniveau :

Vue de profil:

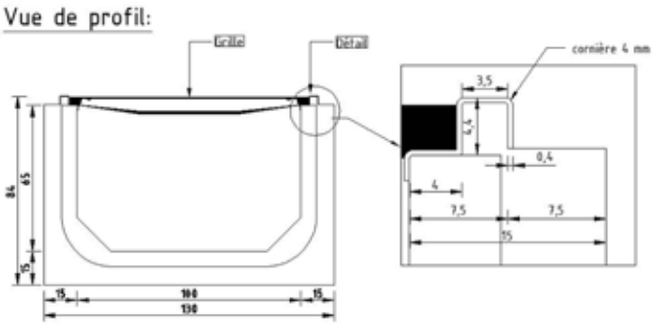

Caniveau 100x100x100

Cadre en U pour caniveau :

Vue de profil:

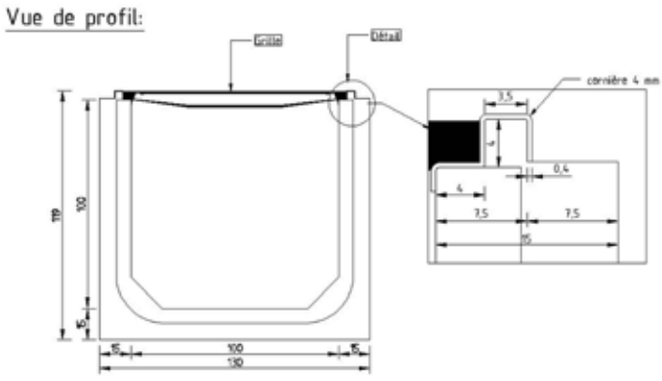

Pour toute question, n'hésitez pas à contacter :
Pour le Nord : Stéphane BELLEAU au 0692 61 34 77 / Pour le Sud : John Corvisier au 0692 68 55 31
Pour l'Ouest : Emmanuel LABBE au 0692 60 96 43

Cadres rectangulaires, dalots et regards d'eaux pluviales

Type de cadres (dim int. LxH)	niveau de marquage CE	L (cm)	EG (cm)	ED (cm)	R (cm)	T(cm)	G(cm)	Poids STD (kg)	Ancre (T)	Prix indicatif*
120 x 75	4	240	15 ou 20	15	15	15 ou 20	15	4,163	5	2185,95
120 x 100	4	240	15 ou 20	15	15	15 ou 20	15	4,613	5	2422,24
120 x 120	4	240	15 ou 20	15	15	15 ou 20	15	4,973	5	2322,18
150 x 125	2+	200	15 ou 20	15	15	15 ou 20	15	4,688	5	2357,33
150 x 150	2+	200	15 ou 20	15	15	15 ou 20	15	5,063	5	2545,90
200 x 150	2+	150	18	18	18	18 ou 25	18	5,373	5	2498,31
175 x 125	2+	200	15 ou 20	15	15	15 ou 20	15	5,063	5	2588,49
200 x 175	2+	150	18	18	18	18 ou 25	18	5,711	5	2655,47
200 x 200	2+	150	18	18	18	18 ou 25	18	6,048	5	2755,69
250 x 200	2+	150	18	18	18	18 ou 25	18	6,723	5	3628,37
250 x150	2+	125	18	18	30	30	20	7,250	5	3136,37
300 x 150	2+	100	18	18	30	30	20	6,590	5	2850,85
350 x 150	2+	100	18	18	30	30	20	7,340	5	3175,31

*Prix indiqué pour une mise en place sous remblai (H=1,50 m).
Nous consulter pour tout autre dimensionnement.

Pour toute question, n'hésitez pas à contacter :
Pour le Nord : Stéphane BELLEAU au 0692 61 34 77 / Pour le Sud : John Corvisier au 0692 68 55 31
Pour l'Ouest : Emmanuel Labbe au 0692 60 96 43

Tuiles descente d’eau

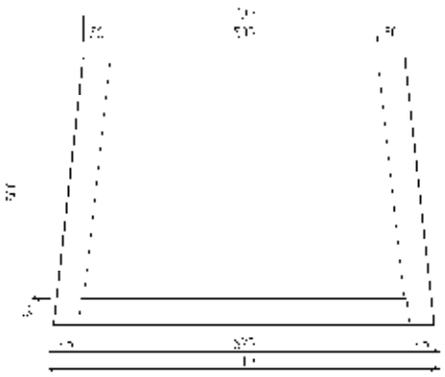

Référence	Désignation	Longueur (cm)	Poids U.	Prix unitaire
TUTUILE 03	Tuile descente d’eau	50	55	37,62

Pour toute question, n’hésitez pas à contacter :
Pour le Nord : Stéphane BELLEAU au 0692 61 34 77 / Pour le Sud : John Corvisier au 0692 68 55 31
Pour l’Ouest : Emmanuel Labbe au 0692 60 96 43

Réseaux secs

Chambres pour ouvrages souterrains de réseaux secs

			Dim. intérieures			Dim. extérieures			Chambre nue	Chambre équipée
Références	Désignation	A	B	C	D	E	H	Poids U.	Prix unitaire	Prix unitaire
DC L1 T	Chambre F. Télécom L1 T	380	520	650	790	528	700	330	300,40	323,97
DC L2 T	Chambre F. Télécom L2 T	380	1160	650	1430	528	700	550	412,65	445,34
DC L3 T	Chambre F. Télécom L3 T	520	1380	790	1650	668	700	730	478,65	526,34
DC L4 T	Chambre F. Télécom L4 T	520	1870	790	2140	668	700	940	610,69	678,46
DC L5 T	Chambre F. Télécom L5T	880	1790	1130	2040	980	1300	2500	1600,89	1613,78
DC K1C	Chambre F. Télécom K1C	750	750	1100	1100	935	860	830	610,69	642,56
DC K2C	Chambre F. Télécom K2C	750	1500	1100	1850	935	860	1250	894,59	1018,29
DC K3C	Chambre F. Télécom K3C	750	2250	1070	2570	935	860	1750	1213,11	1376,10
BR PTTN	Coffret PTT 30 x 30							70	80,92	-
DALLE 404 GLOG	Dalle pour coffret PTT							19	-	-

Accessoires pour chambres France Télécom

Références	Désignation	Nbre par chambre	Prix unitaire
DV SUP L1T	Support de câble pour L1T	2	11,71
DV SUP L2T	Support de câble pour L2T	2	16,27
DV SUP L3T	Support de câble pour L3T	2	23,42
DV SUP L4T	Support de câble pour L4T	2	33,75
DV SUP K1C	Support de câble pour K1C	2	16,15
DV SUP K2C	Support de câble pour K2C	2	24,92
DV SUP K3C	Support de câble pour K3C	2	35,11
DV ANN. K2C	Anneau de tirage pour K2C / K3C / L5T	1	26,58
DV ETRIER K2C	Etrier pour K2C / K3C / L5T	2	35,43
DV ECH L5T	Echelon L5T	3	20,61
DV CROS L5T	Crosse alu L5T	1	76,99
DV POT L5T	Poteau Legros L5T (990 mm)	2	64,90

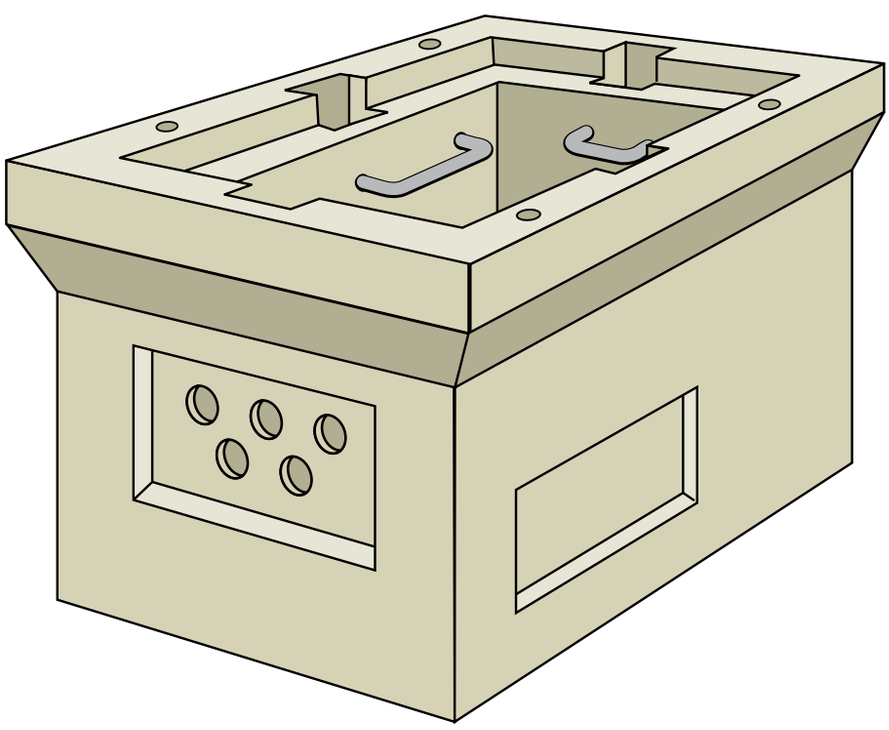

Pour toute question, n'hésitez pas à contacter :
Pour le Nord : Stéphane BELLEAU au 0692 61 34 77 / Pour le Sud : John Corvisier au 0692 68 55 31
Pour l'Ouest : Emmanuel Labbe au 0692 60 96 43

Peignes

Peignes

Références	Dimensions (mm)	Poids unitaire (kg)	Nbre par palette	Prix unitaire
PEIGNE5654RES7	56 x 54 x 5,5 cm	26	60	19,19
PEIGNE6057RES5	60 x 57 x 4,5 cm	26	60	21,75

Pour toute question, n'hésitez pas à contacter :
Pour le Nord : Stéphane BELLEAU au 0692 61 34 77 / Pour le Sud : John Corvisier au 0692 68 55 31
Pour l'Ouest : Emmanuel Labbe au 0692 60 96 43

Fosses toutes eaux 3000L

Références	Dimensions (mm)	Prix unitaire
LFOSSE3000LITRESBAS	Partie basse fosse 3000 L	1178,32
LFOSSE3000LITRESHTE	Partie haute fosse 3000 L	-
LDALLEFOSSE3000L	Tampon de visite fosse 3000 L	-
DCFOSSEEQ05	BOITE REPARTITION 40X40 5 VOIES	80,34
BOITE BOUCLAGE40X40	BOITE BOUCLAGE 40X40	80,34
DCBOUCLA40X40X180REH	Réhausse regard bouclage	41,03
DALLE505GL	Dalle 50x50x5 GRIS LISSE	9,63
GEGTKITASS5NDSTD	KIT GEOSYNTHE ASSAIN 5NSTD	172,46
TRC4M10	COUDE M.F 45 DIAM 100 JC	1,52
TB100C	TUBE PVC ME NF DIA.100 JC/4ML	2,89
TD100E	BARRE D'EPANDAGE 100X1,9/6ML	4,02
GEGTMEC/25/1	MECAFILTRE 100GR/M^2 25MX1M	22,76
DVAM100/110	AERATEUR A MEMBRANE MF 100/110	20,73

Pour toute question, n'hésitez pas à contacter :
Pour le Nord : Stéphane BELLEAU au 0692 61 34 77 / Pour le Sud : John Corvisier au 0692 68 55 31
Pour l'Ouest : Emmanuel Labbe au 0692 60 96 43

Soutènements

TALUROC® murs de soutènement végétalisables TALUDECOR® & MINITALUDECOR®

Gamme TALUROC®

Référence	Désignation	Poids	Nbre / pal	Poids / pal	Prix unitaire
SOTLR100	Taluroc 100 (4,6u/m2)	155	10	1550	25,18
SOTLR50	Taluroc 50 (4,6u/m2)	60	20	1200	14,23
SOFLA100	Flasque d'about p/TLR100	45	-	-	20,97
SOFLA050	Flasque d'about p/TLR50	22	-	-	10,65
SOPLANELLE	Planelle Taluroc®	5	-	-	11,23
DPPINCE2LOC	Pince à Taluroc® (location/jour)	-	-	-	14,67

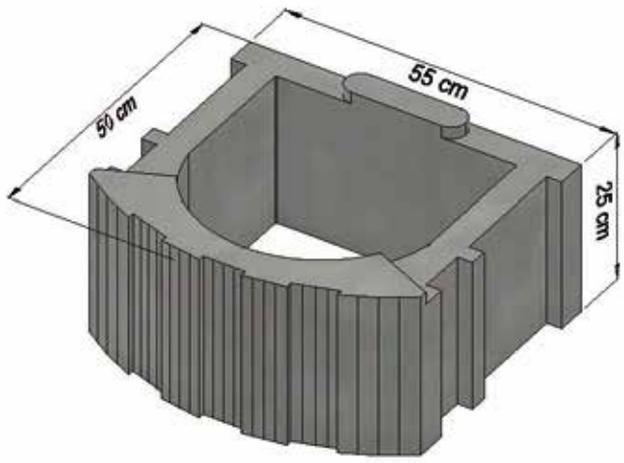

Gamme TALUDECOR® et MINI-TALUDECOR®

Référence	Désignation	Poids	Nbre / pal	Poids / pal	Prix unitaire
SOTLD50	Taludécor 50 (2,7u/ml) ou 10,8/m2	39	30	1170	8,00
SOTLD33	Mini-Taludécor 33 Gris (3,8u/ml) ou 15,5/m2	16	60	960	4,45
SOTLD33J	Mini-Taludécor 33 Jaune (3,8u/ml)	16	60	960	5,02
SOTLD33P	Mini-Taludécor 33 Provence (3,8u/ml)	16	60	960	5,02
SOTLD33R	Mini-Taludécor 33 Rouge (3,8u/ml)	16	60	960	5,02

Pour toute question, n'hésitez pas à contacter :
Pour le Nord : Stéphane BELLEAU au 0692 61 34 77 / Pour le Sud : John CORVISIER au 0692 68 55 31
Pour l'Ouest : Emmanuel Labbe au 0692 60 96 43

GAMME BATIMENT

PREFA BETON

L'EMPREINTE D'UN PRO

Gros oeuvre

KASPALDO®
Plancher poutrelles hourdis en béton armé

Référence	Désignation	Poids / u	Nbre / pal	Prix/ML
PON 0670 à PON 26270	Poutrelle de 0,70 m à 2,70 m	-	-	15,25
PON 27280 à POR 40410	Poutrelle de 2,80 m à 4,10 m	-	-	15,87
POR 41420 à POSR 71720	Poutrelle de 4,20 m à 7,20 m	-	-	16,94
HO 12 NF	Hourdis 12 x 20 x 53	12	96	1,82
HO 16 NF	Hourdis 16 x 20 x 53	15	72	2,13
HO 20	Hourdis 20 x 20 x 53	15	60	2,38
HO 8 NF	Hourdis 8 x 20 x 53	8	144	2,42
HOBOIS 13	Hourdis bois de 13 cm (par 6 u)	-	-	11,74
HOBOIS 16	Hourdis bois de 16 cm (par 5 u)	-	-	13,12
HO ABOUT BOIS DEPART	About bois départ (par 1 u)	-	-	3,98
HO ABOUT BOIS LONGITU	About bois longitudinal (par 1 u)	-	-	5,92
PO About 16	About de plancher 12+4	5	-	2,22
PO About 20	About de plancher 16+4	6	-	2,27

Demandez nos préconisations de pose.

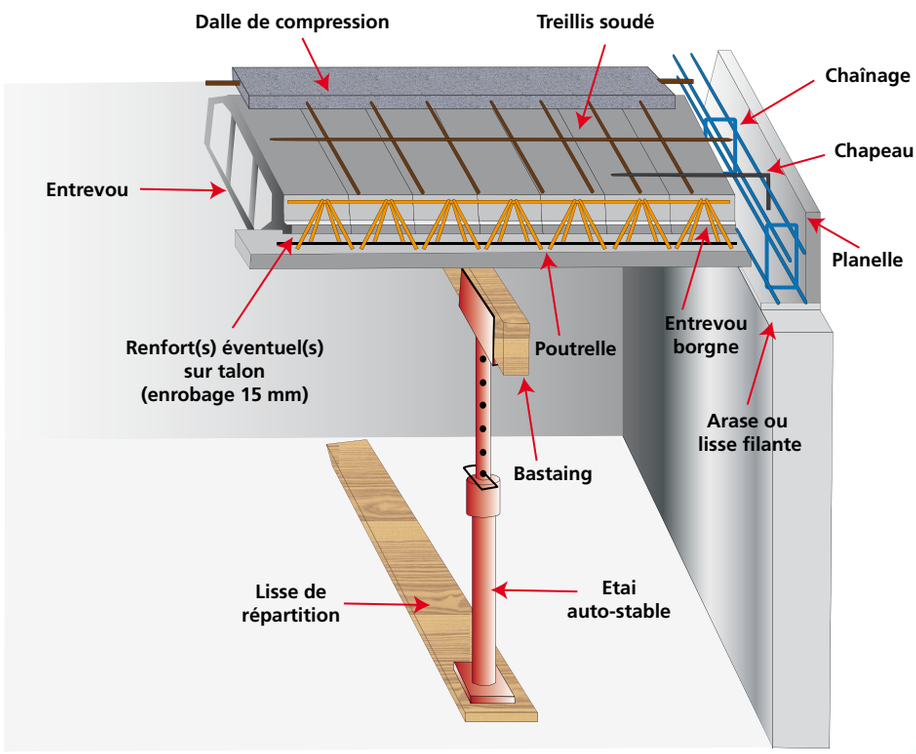

Pour toute question, n'hésitez pas à contacter
Pour le Nord / Ouest : Brice CHAN-YEW-MAN au 0693 04 15 13
Pour le Sud : Xavier LEBOT au 0692 61 44 85

Blocs

Thermoblok®Réunion

Référence	Désignation	Prix unitaire
BLTHANGLES	Bloc Thermoblok angles Det G	1,15
BL FR 1050	Bloc Thermoblok chaînage	1,64
BL FR 1550	Bloc Thermoblok Demi	0,93
BL FR 1550 L	Bloc Thermoblok standart	1,15

Avis Technique
N°16/18-762 publié le 11/10/18

Blocs français

Le DTU 20-1 impose comme résistance minimale la classe B40 pour tous murs périphériques et porteurs et une épaisseur minimale de 20 cm pour tous les blocs creux en périphérie extérieure (étanchéité).

Référence	Désignation	Poids u	Nbre / pal	Poids/Pal	Prix unitaire
BL FR 0750*	Bloc français STD 500 x 70 x 200	10	144	1560	3,43
BL FR 1050	Bloc français STD 500 x 100 x 200	11	120	1320	2,44
BL FR 1550	Bloc français STD 500 x 150 x 200	15	84	1260	2,78
BL FR 1550 L	Bloc français linteau 500 x 150 x 200	16,5	84	1386	2,25
BL FR 1550 ** MÉGA	Bloc français méga 500 x 150 x 250	19	60	1140	2,00
BL FR 1750	Bloc français STD 500 x 175 x 200	17	72	1224	1,68
BLFR 1750 A	Bloc français d'angle 500 x 175 x 200	17	72	1224	1,93
BL FR 1750 L	Bloc français linteau 500 x 175 x 200	17	72	1224	1,93
BL FR 2050	Bloc français STD 500 x 200 x 200	19	60	1140	2,05
BL FR 2050 A	Bloc français d'angle 500 x 200 x 200	19	60	1140	2,29
BL FR 2050 L	Bloc français linteau 500 x 200 x 200	19	60	1140	2,29

* aucun marquage ** marquage CE

Bloc standard
15 x 20 x 50

Bloc standard
20 x 20 x 50

Bloc standard
10 x 20 x 50

Bloc standard
7 x 20 x 50

Bloc de coupe

Bloc d'angle

Bloc linteau

Planelle de rive

Blocs US 2+ CE ATec CSTB

Référence	Désignation	Poids u	Nbre / pal	Poids/Pal	Prix unitaire
BLUS SAC	Bloc US standard 400 x 200 x 200 à crépir	17	90	1530	1,31
BLUS CAC	Bloc US chainage 400 x 200 x 200 à crépir	18	90	1620	2,07
BLUS PAC	Bloc US poteau 200 x 200 x 200 à crépir	10	180	1800	1,20
BLUS TRAC	Bloc US 300 x 200 x 200 à crépir	11,5	120	1380	3,23
BLUS SLI	Bloc US standard 400 x 200 x 200 lisse	17	90	1530	2,13
BLUS CLI	Bloc US chainage 400 x 200 x 200 lisse	18	90	1620	2,40
BLUS PLI	Bloc US poteau 200 x 200 x 200 lisse	10	180	1800	1,53
BLUS TRLI	Bloc US 300 x 200 x200 lisse	11,5	120	1380	3,37
BLUS I5AC	Bloc US 400 x 150 x200 à crépir	12	120	1296	1,26
BLUS 09	Bloc US 400 x 90 x 200 à crépir	9	180	1620	1,11

Les blocs 20x20x40, chainages et poteaux sont également disponibles en finition lisse

20 x 20 x 40

15 x 20 x 40

9 x 20 x 40

Bloc chainage

Bloc poteau

Pour toute question, n'hésitez pas à contacter Erick IDMONT au 0692 64 62 49

Blocs à bancher, appuis de fenêtre, escaliers droits

Blocs à bancher

Référence	Désignation	Poids U	Nbre/Pal	Poids/Pal	Prix unitaire
BL FR 2050 AB	Bloc français à bancher 500 x 200 x 200	18	60	1080	2,16

Appuis de fenêtres

Pour baies alu et menuiseries bois

Référence	Désignation	Poids kg	Prix unitaire
DV AF 060 ALU	Appui de fenêtre LG 60 cm pour baie alu	28	64,76
DV AF 080 ALU	Appui de fenêtre LG 80 cm pour baie alu	38	67,41
DV AF 100 ALU	Appui de fenêtre LG 100 cm pour baie alu	47	70,64
DV AF 120 ALU	Appui de fenêtre LG 120 cm pour baie alu	57	76,61
DV AF 140 ALU	Appui de fenêtre LG 140 cm pour baie alu	66	83,62
DV AF 160 ALU	Appui de fenêtre LG 160 cm pour baie alu	76	90,11
DV AF 180 ALU	Appui de fenêtre LG 180 cm pour baie alu	85	94,96
DV AF 200 ALU	Appui de fenêtre LG 200 cm pour baie alu	95	106,82

Pour toute question, n'hésitez pas à contacter Erick IDMONT au 0692 64 62 49

Big bag sable 1T

Référence	Désignation	Prix
DVBIGBAGGRAVE0/20SC	Big Bag Grave 0/20 SC - 1 tonne	53,23
DVBIGBAGSABLE0/4SCL	Big Bag Sable 0/4 SCL - 1 tonne	66,24
DVBIGBAGSABLE0/1 RL	Big Bag Sable 0/1 RL - 1 tonne	97,81

Big bag sable 400kg

Référence	Désignation	Prix
DVBIGBAGGRAVE0/20SC	Big Bag Grave 0/20 SC - 400 kg	50,43
DVBIGBAGSABLE0/4SCL	Big Bag Sable 0/4 SCL - 400 kg	36,77
DVBIGBAGSABLE0/1 RL	Big Bag Sable 0/1 RL - 400 kg	31,20

Ciment

Référence	Désignation	Prix Unitaire
DVCIMENT325MAGIK25K	Ciment MAGIK 32,5N NF 25kg	5,14

Escaliers droits

Référence	Désignation	A	B	C	L Maxi	N	Prix Unitaire
ESC 03	Escalier 16,5 x 28 cm	16,5	28	14, 15 ou16	200	17 maxi	Nous consulter

Pour toute question, n'hésitez pas à contacter :
Pour le Nord : Stéphane BELLEAU au 0692 61 34 77 / Pour le Sud : John Corvisier au 0692 68 55 31
Pour l'Ouest : Emmanuel LABBE au 0692 60 96 43

Aménagement

Galets

GRAVILLONS BLANCS

GALETS BLANCS

GALETS NOIRS

Référence	Désignation	unité de base	
GBLC-10/20BLC-20K	Galet blanc 10/20mm	SAC 20KG	11,14
GBLM2/3EQ20	Galet blanc 20/30mm	SAC 20KG	11,14
GBLM3/5-EQ20	Galet blanc 30/50mm	SAC 20KG	11,14
BBAG-GBL50/10001T	Big Bag Galet Blc 50/100 1T	Big Bag 1T	417,77
GBLC7/1525KG	Galet blanc 7/15mm	SAC 25KG	18,62
GBLC15/2525KG	Galet blanc 15/25mm	SAC 25KG	18,62
GBLC25/4025KG	Galet blanc 25/40mm	SAC 25KG	18,62
GMIXP-20/3020KG	Galet mix color poli 20/30mm	SAC 20KG	22,17
GMIX-20/3020KG	Galet mix color 20/30mm	SAC 20KG	14,09
GSTMP20/30	Galet mix rayés brill 20/30mm	SAC 20KG	22,40
GNP-20/3020	Galet noir poli 20/30mm	SAC 20KG	14,09
GNPP20/30	Galet noir brill 20/30mm	SAC 20KG	22,40
GRB-20/3020KG	Galet rainbow 20/30mm	SAC 20KG	14,09
GRANGLBLC6/10	Gravillon 6/10 blanc	SAC 20KG	9,57
GRANGVBLC8/1225	Gravillon blanc 8/12mm	SAC 25KG	14,46
GRANGLRGE6/10	Gravillon 6/10 rouge	SAC 20KG	9,57
MB-0/20	Mélange béton 0/20mm	SAC 20KG	4,18
SBL-0/1	Sable basalte 0/1mm	SAC 20KG	6,32
SBL-0/4	Sable basalte 0/4mm	SAC 20KG	4,50
SC-10/15	Scorie 10/15mm	SAC 20KG	6,32

Pour toute question, n'hésitez pas à contacter Cédric Brochier au 0692 66 02 32

Couvertines de mur, Dalles drainantes, Dalles podotactiles

Couvertines

Référence	Désignation	Poids U	Prix unitaire
COUVERTINE100x50x5GL	Couvertines plane Mur Moellon (100 x 50 x 5 cm). GL	70	32,55

La dalle drainante

Références	Désignation	Nbre/ Palette	Poids (kg)	Prix unitaire
DALDRAIN	Dalle drainante 40 x 40 x 10	6,25	20	6,23
DALLEDRAIN B24	Dalle drainante 40 x 40 x 10	6,25	20	7,69
DALLEDRAIN RN35	Dalle drainante 40 x 40 x 10	6,25	20	7,54
DALLEDRAIN VN35	Dalle drainante 40 x 40 x 10	6,25	20	7,54

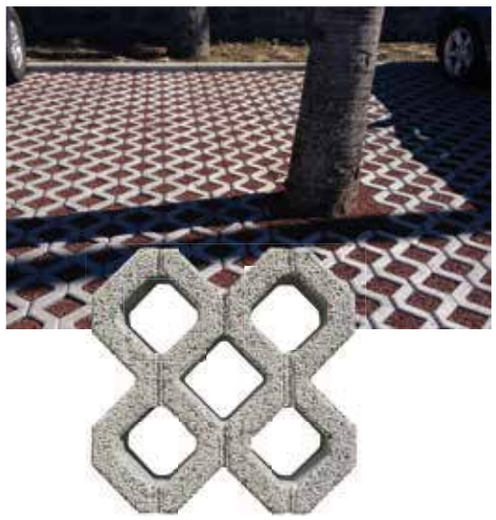

La dalle podotactile

Références	Désignation	Nbre/ Palette	Poids (kg)	Prix unitaire
DALLE405PODOB1	Dalle podotactile Blanche 1	72	22	29,28

Pour toute question, n'hésitez pas à contacter Cédric Brochier au 0692 66 02 32

Dalles & pavés

COLORIS		PAVES		DALLES		Dalles Drainantes
	Code	104	204	404	505	
	Format	10x10x4 cm	20x20x4 cm	40 x 40 x 4 mm	50 x 50 x 5 mm	
	Qté m²	100 u	25 u	6,25 U	4 U	
Gris Lisse	Unité	0,32	1,29	4,27	9,63	5,35
	m²	32,00	32,25	26,69	38,52	33,44
Gris Granité	Unité	0,41	1,62	4,70	10,17	
	m²	41,00	40,50	29,38	40,68	
Rouge Lisse	Unité	0,43	1,71	5,35	11,35	
	m²	43,00	42,75	33,44	45,40	
Provence Lisse	Unité	-	-	5,35		
	m²	-	-	33,44		
Gris Blanc	Unité	0,45	1,78	6,11	10,82	7,07
		45,00	44,50	38,19	43,28	44,19
Blanc Gris	Unité	0,45		6,11	10,82	
	m²	45,00		38,19	43,28	
Blanc Lavé	Unité	0,50	2,01	6,11	10,82	7,07
	m²	50,00	50,25	38,19	43,28	44,19
Jaune Naturel	Unité	-	-	6,42	11,89	
	m²	-	-	40,13	47,56	
Orange Naturel	Unité	-	-	6,42	11,89	
	m²	-	-	40,13	47,56	
Vert Naturel	Unité	-	-	6,42	11,89	
	m²	-	-	40,13	47,56	
Gris Matrice	Unité	-	-	4,27		
	m²	-	-	26,69		
Rouge Matrice	Unité	-	-	5,35		
	m²	-	-	33,44		

Béton Gris 20x20x8	2,39 55,75
Béton Drainant noir 20x20x8	2,68 67,00
Béton Drainant rouge 20x20x8	2,68 67,00

Produits d'entretien/Plots de pose

Référence	Désignation	Unité	Colisage	Prix Unitaire
PROTECRESINE	Résine de protection chromofuge	Litre	5	21,62
DVPLOTBU35	Plot réglable 35/50 mm	Unité	50	4,49
DVPLOTBU50	Plot réglable 50/70 mm	Unité	50	4,49
DVPLOTBU70	Plot réglable 70/110 mm	Unité	25	4,49
DVPLOTBU100	Plot réglable 100/170 mm	Unité	25	4,49
DVPLOTBU150	Plot réglable 150/260 mm	Unité	20	5,24
DVPLOTBURH60	Rehausse de 60 pour plot	Unité	160	1,07
DVPLOTBU70B	Plot réglable 75 à 95 mm (spéciale lambourde)	Unité	-	4,49
DVPLOTBU50B	Plot réglable 55 à 75 mm (spéciale lambourde)	Unité	-	4,49

Code	Poids	Qté palette
104	1	640
204	2	160
208	4	-
404	16	90
505	30	48

Pour toute question, n'hésitez pas à contacter Cédric Brochier au 0692 66 02 32

Dalles SICILE

Références	Désignation	Prix unitaire
DALLESICILE403	Dalle SICILE 40x40x3,5 cm	9,43
DALLESICILE643	Dalle SICILE 60x40x3,5 cm	15,15
DALLESICILE843	Dalle SICILE 80x40x3,5 cm	20,19
DALLESICILE603	Dalle SICILE 60x60x3,5 cm	22,73
DALLESICILE863	Dalle SICILE 80x60x3,5 cm	30,38
DALLESICILE1083MEGA	Dalle SICILE 100x80x3,5cm MEGA	59,13
DALLESICILE833MARGEL	Dalle SICILE 80x30x3 cm Margelle	15,15
DALLESICILE823BARET	Dalle SICILE 80x20x3 cm Barrette	10,11
DALLESICILEPASJAPO	Dalle SICILE PAS JAPONAIS	8,46
DALLESICILE1023WOOD	Dalle SICILE 100x20x3,5 cm WOOD	10,60
COUVERTINE50x23x7RIV	Couvertine 50x23x7 rivage	12,85
DMCHAPITEAUPOT	Chapiteau carré 57ext31int15ép	53,56

Pour toute question, n'hésitez pas à contacter Cédric Brochier au 0692 66 02 32

Jardinières

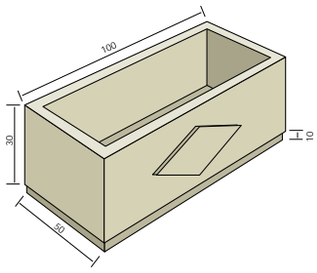

Références	Désignation	Hauteur en Cm	Poids U.	Prix Unitaire
DM JARD R	Jardinière rectangulaire 100 x 50	40	210	199,59

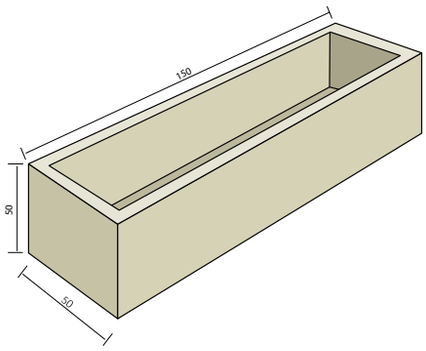

Références	Désignation	Hauteur en Cm	Poids U.	Prix Unitaire
DMJARD 150x50x50*	Jardinière rectangulaire surface lisse 150 x 50	50	363	222,48

Références	Désignation	Hauteur en Cm	Poids U.	Prix Unitaire
DMJARDMATHTE	Jardinière matricée large	100		239,61
DMJARDMATREC	Jardinière matricée haute	50		239,61

*Possibilité de personnaliser la finition par ajout d'une matrice. Devis sur demande

Pour toute question, n'hésitez pas à contacter :
Pour le Nord : Stéphane BELLEAU au 0692 61 34 77 / Pour le Sud : John Corvisier au 0692 68 55 31
Pour l'Ouest : Emmanuel Labbe au 0692 60 96 43

Transports

Tarifs Transports / Départ Etang Salé

		PRIX DE VENTE (EN €)							
		Camions 19 tonnes		Camions 26 tonnes		Camion remorque		Camions 32 tonnes	
Ville		Unité 1	Unité 2	Unité 1	Unité 2	Unité 1	Unité 2	Unité 1	Unité 2
Bras Panon	Bras Panon	258,86	246,66	300,80	288,60	462,33	445,62	350,32	338,48
Bras Panon	Rivière du Mat	239,92	227,72	279,07	266,87	429,75	413,04	325,40	313,57
Cilaos	Cilaos	190,99	178,80	218,28	206,08	325,83	309,12	249,46	237,54
Cilaos	Ilet à Cordes	221,89	209,70	-	-	-	-	-	-
Cilaos	Le Pavillon	139,19	126,99	158,13	145,93	235,60	218,90	179,64	167,68
Cilaos	Palmiste Rouge	162,03	149,83	184,86	172,66	275,71	258,99	210,90	198,98
Entre Deux	Entre Deux	122,48	110,28	138,64	126,44	206,36	189,64	156,93	144,96
Etang Salé	Etang-Salé les Bains	81,82	69,63	92,40	80,21	137,01	120,30	104,35	92,38
Etang Salé	Etang-Salé les Hauts	81,82	69,63	92,40	80,21	137,01	120,30	104,35	92,38
Etang Salé	Les Canots	93,51	81,32	105,22	93,02	156,23	139,52	118,39	106,41
Etang Salé	Les Manirons	87,40	75,20	99,09	86,89	147,04	130,34	112,34	100,39
Etang Salé	Ravine Sèche	87,40	75,20	99,09	86,89	147,04	130,34	112,34	100,39
La Possession	Dos d'Ane	183,67	171,47	209,27	197,06	354,74	338,04	240,93	229,10
La Possession	La Grande Chaloupe	156,94	144,74	177,52	165,32	307,12	290,41	203,26	191,40
La Possession	La Possession	140,23	128,03	157,47	145,27	277,04	260,33	179,22	167,35
La Possession	Ravine à Malheur	174,76	162,56	198,89	186,48	338,86	322,15	228,38	216,54
La Possession	Ste Thérèse	148,58	136,38	167,50	155,29	292,08	275,37	191,24	179,38
La Rivière	Rivière St Louis	87,40	75,20	99,09	86,89	147,04	130,34	112,34	100,39
La Rivière	Le Ouaki	81,82	69,63	91,86	79,65	136,18	119,47	103,11	91,12
La Rivière	Le Ruisseau	93,51	81,32	105,22	93,02	156,23	139,52	118,39	106,41
La Rivière	Tapage	104,66	92,45	118,58	106,39	176,27	159,57	134,37	122,42
Le Port	Le Port	135,21	123,01	151,34	139,13	267,85	251,14	171,74	159,67
Le Port	Rivière des Galets	135,21	123,01	151,90	139,70	268,69	251,98	173,04	161,21
Le Tampon	Bras Creux	139,19	126,99	158,13	145,93	235,60	218,90	179,64	167,68
Le Tampon	Bras de Pontho	133,07	120,87	152,01	139,80	226,40	209,70	173,64	161,71
Le Tampon	Dassy	122,48	110,28	138,64	126,44	206,36	189,64	156,93	144,96
Le Tampon	Grand Tampon	144,76	132,56	165,38	153,17	246,46	229,75	188,92	176,98
Le Tampon	La Chatoire	122,48	110,28	138,64	126,44	206,36	189,64	156,93	144,96
Le Tampon	La Pointe	128,05	115,85	144,76	132,56	215,56	198,84	163,66	151,68
Le Tampon	Le Douzième	139,19	126,99	158,13	145,93	235,60	218,90	179,64	167,68
Le Tampon	Le Quatorzième	144,76	132,56	165,38	153,17	246,46	229,75	188,92	176,98
Le Tampon	Le Tampon 600	133,07	120,87	152,01	139,80	226,40	209,70	173,64	161,71
Le Tampon	Petit Tampon	139,19	126,99	158,13	145,93	235,60	218,90	179,64	167,68
Le Tampon	Pont d'Yves	156,46	144,26	178,18	165,97	265,68	248,97	202,91	190,96
Le Tampon	Tampon 17 ème	150,90	138,69	171,50	159,29	255,66	238,95	194,91	182,95
Le Tampon	Tampon 19 ème	156,46	144,26	178,18	165,97	265,68	248,97	202,91	190,96
Le Tampon	Tampon 23 ème	162,03	149,83	184,86	172,66	275,71	258,99	210,90	198,98
Le Tampon	Tampon 400	128,05	115,85	144,76	132,56	215,56	198,84	163,66	151,68
Le Tampon	Trois Mares	128,05	115,85	144,76	132,56	215,56	198,84	163,66	151,68
Les Avirons	Les Avirons	87,40	75,20	99,09	86,89	147,04	130,34	112,34	100,39
Les Avirons	Tévelave	122,48	110,28	138,64	126,44	206,36	189,64	156,93	144,96
Petite Ile	Petite Ile	133,07	120,87	152,01	139,80	226,40	209,70	173,64	161,71
Petite Ile	Petite Ile les Hauts	150,90	138,69	171,50	159,29	255,66	238,95	194,91	182,95
Pl. Cafres	Bois Court	168,16	155,95	191,55	179,34	285,73	269,03	218,20	206,25

Tarifs Transports / Départ Etang Salé

		PRIX DE VENTE (EN €)							
		Camions 19 tonnes		Camions 26 tonnes		Camion remorque		Camion 32 tonnes	
Ville		Unité 1	Unité 2	Unité 1	Unité 2	Unité 1	Unité 2	Unité 1	Unité 2
Pl. Cafres	Bourg Murat	173,72	161,52	198,79	186,59	296,59	279,87	227,48	215,56
Pl. Cafres	Notre Dame de la Paix	179,86	167,65	204,91	192,71	305,79	289,07	233,46	221,51
Pl. Cafres	Plaine des Cafres	162,03	149,83	184,86	172,66	275,71	258,99	210,90	198,98
Pl. Palmistes	Plaine des Palmistes	283,86	271,66	325,80	313,60	487,33	487,33	375,32	375,32
Salazie	Grand Ilet	377,58	365,37	442,75	430,54	662,52	645,81	519,16	507,35
Salazie	Hell Bourg	355,30	343,09	415,45	403,25	621,58	604,87	485,79	473,94
Salazie	Mare à Vieille Place	355,30	343,09	415,45	403,25	621,58	604,87	485,79	473,94
Salazie	Salazie	322,36	310,15	375,98	363,79	575,11	558,40	439,34	427,51
St André	Bois Rouge	222,10	209,90	257,90	245,71	397,99	381,29	300,28	288,44
St André	Cambuston	258,86	246,66	300,80	288,60	462,33	445,62	350,32	338,48
St André	La Cressonnière	239,92	227,72	278,52	266,32	428,91	412,21	324,11	312,27
St André	Ravine Creuse	239,92	227,72	279,07	266,87	429,75	413,04	325,40	313,57
St André	St André	239,92	227,72	279,07	266,87	429,75	413,04	325,40	313,57
St Benoît	Bras Canot	268,86	256,66	310,80	298,60	472,33	472,33	360,32	360,32
St Benoît	La Confiance	273,86	261,66	315,80	303,60	477,33	477,33	365,32	365,32
St Benoît	St Benoît	258,86	246,66	300,80	288,60	462,33	462,33	350,32	350,32
St Benoît	Ste Anne	276,68	264,48	321,96	309,76	494,07	477,36	375,45	363,61
St Denis	Bellepierre	230,41	218,17	265,79	253,59	422,55	405,84	308,20	296,35
St Denis	Domenjod	202,53	190,32	233,48	221,29	374,09	357,38	270,73	258,89
St Denis	La Bretagne	203,64	191,44	234,04	221,83	374,92	358,21	270,50	258,64
St Denis	La Montagne	230,41	218,17	265,79	253,59	422,55	405,84	308,20	296,35
St Denis	Le Brulé	257,68	245,47	298,65	286,44	471,83	455,13	347,71	335,88
St Denis	Le Chaudron	194,18	181,98	222,89	210,70	358,21	341,51	257,39	245,53
St Denis	Les Camélias	194,18	181,98	222,89	210,70	358,21	341,51	257,39	245,53
St Denis	Montgaillard	203,64	191,44	234,04	221,83	374,92	358,21	270,50	258,64
St Denis	Moufia	194,18	181,98	222,89	210,70	358,21	341,51	257,39	245,53
St Denis	Rivière des Pluies	203,64	191,44	234,04	221,83	374,92	358,21	270,50	258,64
St Denis	St Bernard	257,68	245,47	298,65	286,44	471,83	455,13	347,71	335,88
St Denis	St Denis	194,18	181,98	222,89	210,70	358,21	341,51	257,39	245,53
St Denis	St François	194,18	181,98	222,89	210,70	358,21	341,51	257,39	245,53
St Denis	B. de Nèfles Ste Clot.	194,18	181,98	222,89	210,70	358,21	341,51	257,39	245,53
St Denis	Ste Clotilde	194,18	181,98	222,89	210,70	358,21	341,51	257,39	245,53
St Denis	Bernica	149,85	137,65	164,71	152,50	262,44	245,74	181,80	169,79
St Gilles	Boucan Canot	114,77	102,57	130,57	118,38	211,23	194,53	149,54	137,67
St Gilles	Eperon	122,03	109,83	138,40	126,20	227,97	211,26	157,70	145,77
St Gilles	Hermitage	96,94	84,75	109,96	97,76	180,33	163,63	125,69	113,84
St Gilles	Saline les Bains	106,41	94,20	116,65	104,44	190,35	173,65	128,65	116,65
St Gilles	Saline les Hauts	149,85	137,65	164,71	152,50	262,44	245,74	181,80	169,79
St Gilles	Souris Chaude	83,57	71,38	94,37	82,16	156,94	140,23	107,50	95,64
St Gilles	St Gilles les Bains	109,75	97,55	125,00	112,81	202,89	186,17	143,37	131,51
St Gilles	St Gilles les Hauts	155,43	143,22	170,28	158,07	270,80	254,09	187,30	175,26
St Gilles	Villèle	127,58	115,37	145,61	133,41	233,80	217,09	167,18	155,31
St Gilles	Carosse	144,76	132,56	165,38	153,17	246,46	229,75	188,92	176,98
St Joseph	Grand Coude	197,11	184,92	224,96	212,77	335,86	319,15	256,75	244,80

Tarifs Transports / Départ Etang Salé

		PRIX DE VENTE (EN €)							
		Camions 19 tonnes		Camions 26 tonnes		Camion remorque		Camion 32 tonnes	
Ville		Unité 1	Unité 2	Unité 1	Unité 2	Unité 1	Unité 2	Unité 1	Unité 2
St Joseph	Jean Petit les Bas	156,46	144,26	178,18	165,97	265,68	248,97	202,91	190,96
St Joseph	Jean Petit les Hauts	179,86	167,65	204,91	192,71	305,79	289,07	233,46	221,51
St Joseph	La Crête	202,68	190,49	231,65	219,45	345,88	329,18	264,75	252,81
St Joseph	Langevin	150,90	138,69	171,50	159,29	255,66	238,95	194,91	182,95
St Joseph	Les Lianes	156,46	144,26	178,74	166,54	266,51	249,80	204,19	192,26
St Joseph	Manapany	128,05	115,85	144,76	132,56	215,56	198,84	163,66	151,68
St Joseph	Manapany les Hauts	162,03	149,83	184,86	172,66	275,71	258,99	210,90	198,98
St Joseph	Plaine des Grègues	162,03	149,83	184,86	172,66	275,71	258,99	210,90	198,98
St Joseph	St Joseph	139,19	126,99	158,13	145,93	235,60	218,90	179,64	167,68
St Joseph	Vincendo	162,03	149,83	184,86	172,66	275,71	258,99	210,90	198,98
St Leu	Chaloupe St Leu	144,76	132,56	165,38	153,17	246,46	229,75	188,92	176,98
St Leu	Etang St Leu	122,48	110,28	138,64	126,44	206,36	189,64	156,93	144,96
St Leu	Fontaine St Leu	128,05	115,85	144,76	132,56	215,56	198,84	163,66	151,68
St Leu	Grand Fond	128,05	115,85	144,76	132,56	215,56	198,84	163,66	151,68
St Leu	Le Portail	103,63	91,43	114,42	102,22	187,02	170,31	127,15	115,18
St Leu	Les Colimaçons	120,33	108,14	135,03	122,83	217,92	201,21	152,42	140,49
St Leu	Piton St Leu	103,63	91,43	114,42	102,22	147,74	164,45	127,15	115,18
St Leu	Plate St Leu	109,67	97,48	124,16	111,96	184,64	167,93	140,54	128,60
St Leu	St Leu	103,63	91,43	114,42	102,22	178,65	161,95	127,15	115,18
St Louis	Bellevue	99,09	86,89	112,46	100,26	167,10	150,38	127,63	115,68
St Louis	Gol les Hauts	99,09	86,89	112,46	100,26	167,51	150,38	127,63	115,68
St Louis	Ilet Alcide	111,93	99,73	128,64	116,44	196,36	179,64	147,64	135,69
St Louis	Les Makes	118,58	106,39	134,18	121,98	199,68	182,96	151,82	139,85
St Louis	Le Petit Serré	121,93	109,73	138,64	126,44	206,36	189,64	157,64	145,69
St Louis	St Louis	81,82	69,63	92,40	80,21	137,01	120,30	104,35	92,38
St Paul	B.de Nèfles St Paul	142,21	130,02	159,01	146,81	287,83	271,13	180,63	168,78
St Paul	Bellemène St Paul	142,21	130,02	159,01	146,81	287,83	271,13	180,63	168,78
St Paul	Bois Rouge	123,84	111,64	137,84	125,64	256,09	239,38	156,26	144,42
St Paul	Cambaie	115,48	103,28	127,26	115,05	256,09	239,38	142,93	131,08
St Paul	Fleurimont	123,84	111,64	137,84	125,64	256,09	239,38	156,26	144,42
St Paul	Le Guillaume	142,21	130,02	159,01	146,81	287,83	271,13	180,63	168,78
St Paul	Petite France	150,58	138,37	169,03	156,83	302,87	286,16	192,65	180,80
St Paul	Plaine St Paul	133,30	121,10	148,42	136,22	271,96	255,25	168,05	156,21
St Paul	Plateau Caillou	123,84	111,64	137,84	125,64	256,09	239,38	156,26	144,42
St Paul	Sans Souci	142,21	130,02	159,01	146,81	287,83	271,13	180,63	168,78
St Paul	Savannah	133,07	120,87	152,01	139,80	226,40	209,70	173,64	161,71
St Paul	St Paul	128,05	115,85	144,76	132,56	215,56	198,84	163,66	151,68
St Paul	Tan Rouge	142,21	130,02	159,01	146,81	287,83	271,13	180,63	168,78
St Philippe	Basse Vallée	182,08	169,88	207,14	194,94	309,12	292,42	235,64	223,70
St Philippe	Le Baril	185,42	173,23	211,59	199,40	315,81	299,10	241,46	229,53
St Philippe	Le Tremblet	232,21	220,01	264,51	252,31	395,17	378,46	301,32	289,36
St Philippe	Mare Longue	185,42	173,23	211,59	199,40	315,81	299,10	241,46	229,53
St Philippe	St Philippe	197,11	184,92	224,96	212,77	335,86	319,15	256,75	244,80
St Pierre	Basse Terre	104,66	92,45	118,58	106,39	176,27	159,57	134,37	122,42

Tarifs Transports / Départ Etang Salé

Ville		PRIX DE VENTE (EN €)							
		Camions 19 tonnes		Camions 26 tonnes		Camion remorque		Camion 32 tonnes	
		Unité 1	Unité 2	Unité 1	Unité 2	Unité 1	Unité 2	Unité 1	Unité 2
St Pierre	Bassin Plat	93,51	81,32	105,22	93,02	156,23	139,52	118,39	106,41
St Pierre	Bérive	125,27	113,07	141,98	129,78	211,38	194,66	160,92	148,96
St Pierre	Bois d'Olives	95,75	83,54	108,56	96,36	161,25	144,54	123,10	111,14
St Pierre	Grand Bois	116,36	104,16	131,40	119,19	195,50	178,80	148,37	136,40
St Pierre	La Cafrine	110,79	98,59	125,82	113,62	187,14	170,43	142,89	130,94
St Pierre	Ligne des Bambous	110,79	98,59	125,82	113,62	187,14	170,43	142,89	130,94
St Pierre	Ligne Paradis	104,66	92,45	118,58	106,39	176,27	159,57	134,37	122,42
St Pierre	Mont Vert les Bas	128,05	115,85	144,76	132,56	215,56	198,84	163,66	151,68
St Pierre	Mont Vert les Hauts	128,05	115,85	144,76	132,56	215,56	198,84	163,66	151,68
St Pierre	Pierrefonds	87,40	75,20	99,09	86,89	147,04	130,34	112,34	100,39
St Pierre	Ravine des Cabris	104,66	92,45	118,58	106,39	176,27	159,57	134,37	122,42
St Pierre	Ravine des Cafres	110,79	98,59	125,82	113,62	187,14	170,43	142,89	130,94
St Pierre	St Pierre	93,51	81,32	105,22	93,02	156,23	139,52	118,39	106,41
St Pierre	Terre Sainte	104,66	92,45	118,58	106,39	176,27	159,57	134,37	122,42
Ste Marie	Duparc	212,08	199,87	246,21	234,02	380,45	363,74	286,64	274,80
Ste Marie	Domenjod	212,08	199,87	246,21	234,02	380,45	363,74	286,64	274,80
Ste Marie	Espérance les Hauts	231,57	219,37	270,09	256,29	413,86	397,16	315,81	300,23
Ste Marie	Gillot	213,19	200,98	246,77	234,56	381,29	364,58	286,41	274,56
Ste Marie	La Découverte	213,19	200,98	246,77	234,56	381,29	364,58	286,41	274,56
Ste Marie	La Grande Montée	227,08	214,87	261,21	249,02	395,45	378,74	301,64	289,80
Ste Marie	La Mare	213,19	200,98	246,77	234,56	381,29	364,58	286,41	274,56
Ste Marie	Moka	227,08	214,87	261,21	249,02	395,45	378,74	301,64	289,80
Ste Marie	Ravine des Chèvres	222,10	209,90	257,90	245,71	397,99	381,29	300,28	288,44
Ste Marie	Ste Marie	213,19	200,98	246,77	234,56	381,29	364,58	286,41	274,56
Ste Marie	Terrain Elisa	213,19	200,98	246,77	234,56	381,29	364,58	286,41	274,56
Ste Rose	Bois Blanc	203,72	191,53	235,62	223,43	364,58	347,87	273,30	261,44
Ste Rose	Cambourg	267,77	255,57	304,69	292,49	450,12	428,90	347,41	335,48
Ste Rose	Ste Rose	276,68	264,48	321,96	309,76	494,07	477,36	375,45	363,61
Ste Suzanne	Bagatelle	222,10	209,90	257,90	245,71	397,99	381,29	300,28	288,44
Ste Suzanne	Quartier Français	222,10	209,90	257,90	245,71	397,99	381,29	300,28	288,44
Ste Suzanne	Ste Suzanne	222,10	209,90	257,90	245,71	397,99	381,29	300,28	288,44
Trois Bassins	Trois Bassins	149,85	137,65	164,71	152,50	262,44	245,74	181,80	169,79

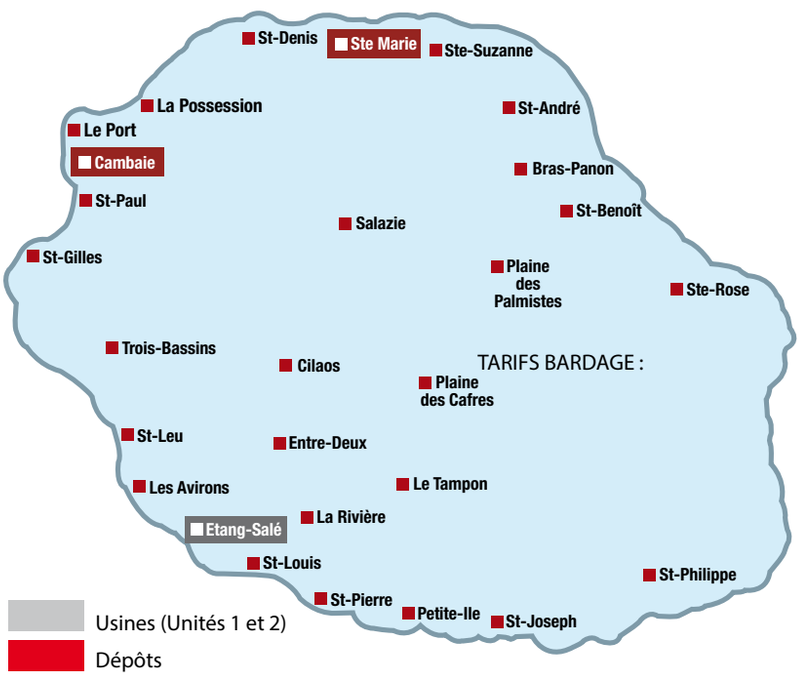

Usines (Unités 1 et 2)

Dépôts

TARIFS BARDAGE :

Camion 19T : 19 € par 1/4 heure au delà de 30 mn pour les produits sur palettes. 45 mn pour les autres produits.

Camion 26T : 22 € - Mêmes conditions.

Camion remorque : 25 € au delà de 1h pour les produits sur palettes et 1h30 pour les autres produits

INFORMATION :
Les tarifs transports sont susceptibles d'être modifiés en raison des difficultés d'acheminement consécutives aux conditions climatiques extrêmes de type cyclone. Nous vous remercions de votre compréhension.

TARIFS DES PRESTATIONS DE DECHARGEMENT AVEC TREUIL :

Immobilisation inférieure à 2h00 : 80,00 € H.T
Immobilisation supérieure à 2h00 : 150,00 € H.T

PREFA BETON
L'EMPREINTE D'UN PRO

PREFABETON

L'EMPREINTE D'UN PRO

www.prefabeton.com

UNITE 1

29 avenue Michel Debré - ZI des Sables
97427 ETANG SALE
Tél : 02 62 26 59 89 - Fax : 02 62 26 55 75

UNITE 2

14 avenue Michel Debré - ZI des Sables
97427 ETANG SALE
Tél : 02 62 91 46 46 - Fax : 02 62 26 33 92

- Bordures de trottoir CE NF
- Bordures spéciales et de couleur CE
- Bordures granitées lavées CE NF
- Regards d'assainissement Euro 1000 CE NF
- Boîtes de raccordement
- Caniveaux d'eaux pluviales CE
- Caniveaux PREFAFIX CE
- Cadres rectangulaires CE 2+
- Regards d'eaux pluviales
- Regards spécifiques
- Chambres de tirage et de raccordement NF
- Murets techniques
- Mobilier urbain
- Pièces spéciales à façon
- Murets de soutènement végétalisables TALUROC® et MINI-TALUDECOR® CE 2+
- Planchers poutrelles CE 2+ /hourdis CE 2+ NF
- Blocs français CE 2+
- Blocs US CE 2+
- Blocs à bancher CE
- Couvertines de mur
- Appuis de fenêtre
- Escaliers droits CE 2+
- Dalles drainantes
- Dalles et pavés de couleur CE NF
- Éléments de structure linéaire CE 2+

NOS DÉPÔTS

NORD-EST
ZI Coco Robert
97438 STE MARIE

Tél : 02 62 30 32 34
Fax : 02 62 30 32 33

OUEST
Rue Henri Cornu
Zone Cambaie
97460 ST PAUL
Tél : 02 62 32 27 27
Fax : 02 62 32 27 28